Петля FLGU.400.1002. Описание и регулировка.

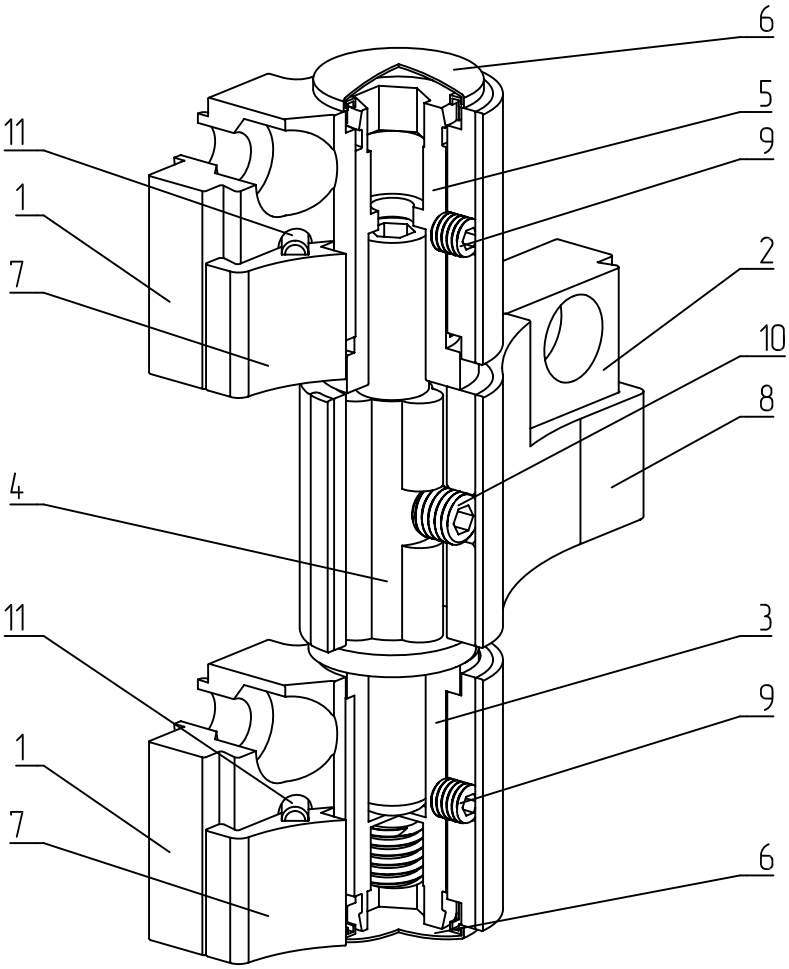

Петля FLGU.400.1002
1 – секция короткая, 2 – секция длинная, 3 – втулка нижняя, 4 – ось, 5 – втулка верхняя с резиновым кольцом,
6 – крышка пластиковая, 7 – крышка короткой секции, 8 – крышка длинной секции, 9 – винт зажимной короткой секции,
10 – винт зажимной длинной секции, 11 – винт зажимной крышки

Петля FLGU.400.1002 применяется в распашных воротах и калитке. Данная петля является универсальной (может устанавливаться как справа, так и слева) и имеет микрометрические регулировки по трем независимым друг от друга направлениям.

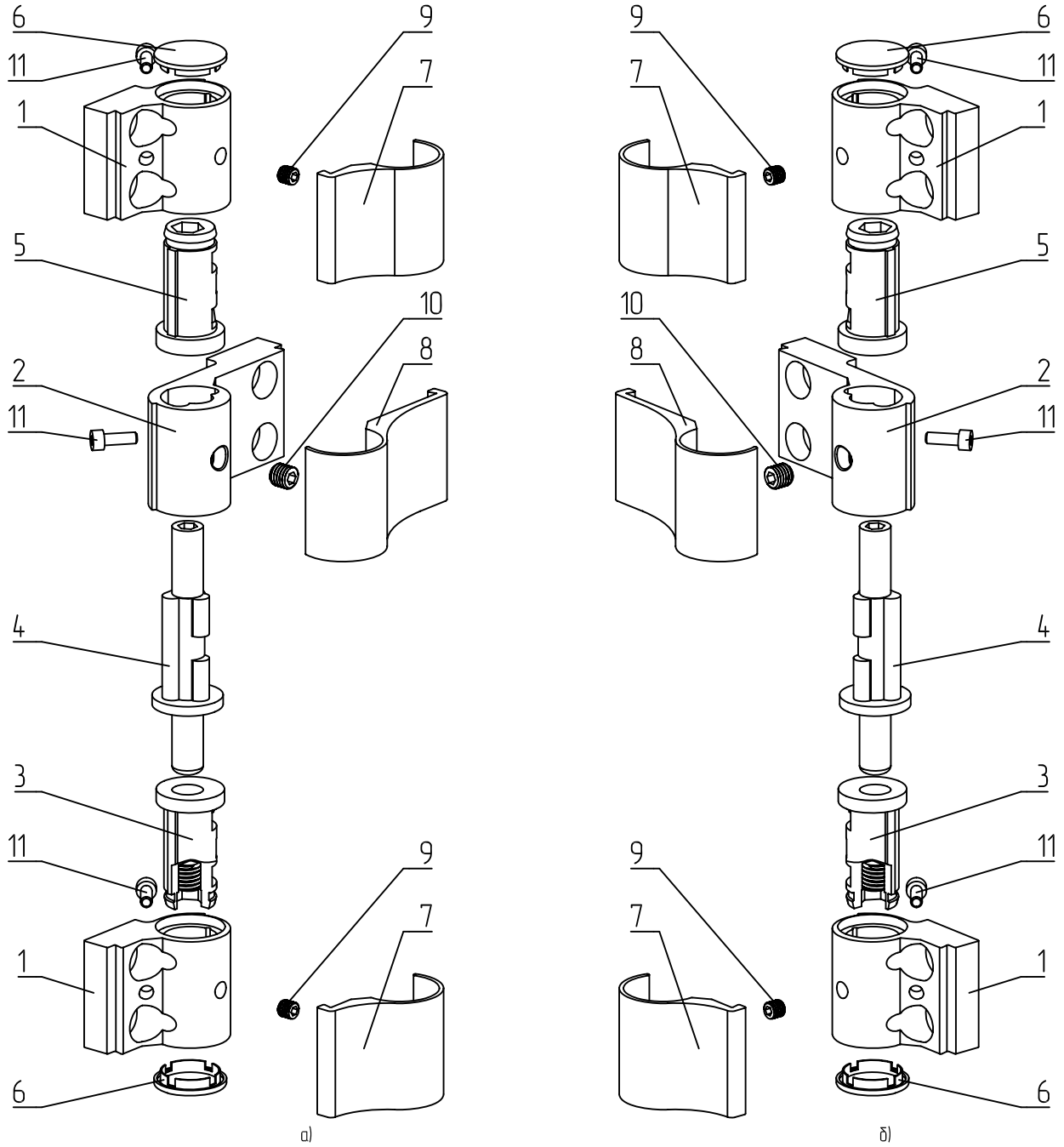

Рисунок 16.2 Сборка петли FLGU.400.1002
а – для левого открывания створки, б – для правого открывания створки
1 – секция короткая, 2 – секция длинная, 3 – втулка нижняя, 4 – ось, 5 – втулка верхняя с резиновым кольцом,
6 – крышка пластиковая, 7 – крышка короткой секции, 8 – крышка длинной секции, 9 – винт зажимной короткой секции,
10 – винт зажимной длинной секции, 11 – винт зажимной крышки

Петля собирается в последовательности изложенной ниже:

Взять секцию 1, вставить в нее втулку 3, установить ось 4, установить на ось 4 секцию 2, установить на ось 4 втулку 5, с предварительно надетым на нее резиновым кольцом, установить на втулку 5 секцию 1.

Установить петлю на створу (раздел 9.1, 10.1). После регулировки петли зажать секции винтами 9, 10, установить крышки 6, 7, 8. Крышки 7, 8 зажать винтами 11.

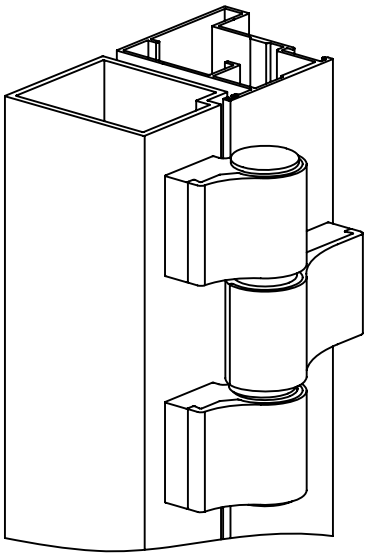

Рисунок 16.3 Направления регулировки петли FLGU.400.1002

Данная петля имеет возможность регулировки по трем направлениям.

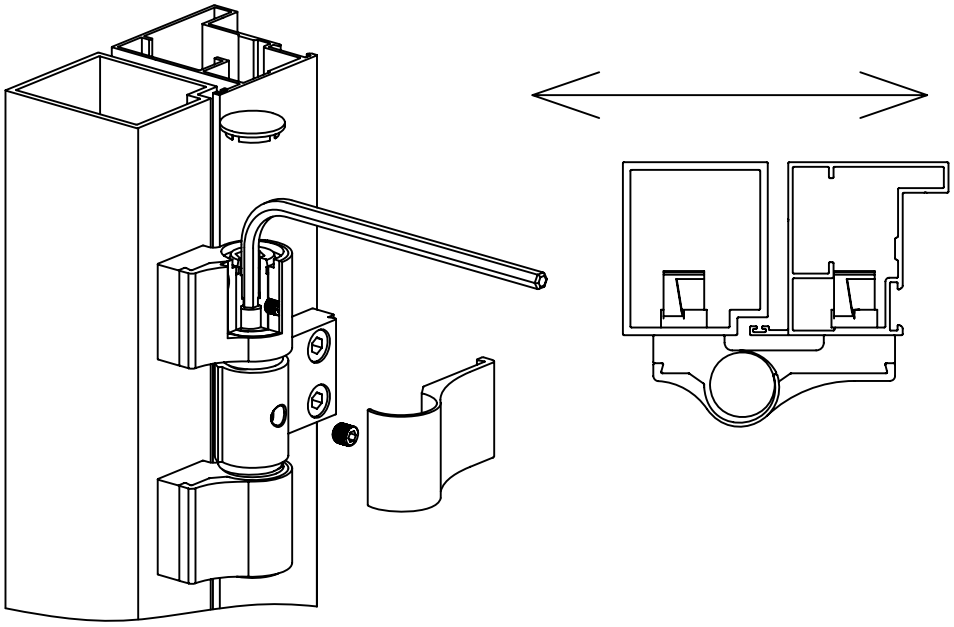

Рисунок 16.4 Регулировка петли FLGU.400.1002 в горизонтальном продольном направлении

Микрометрическая регулировка в горизонтальном продольном направлении (±2,5 мм) выполняется при закрытой двери простым поворотом средней втулки и последующей фиксацией втулки винтом.

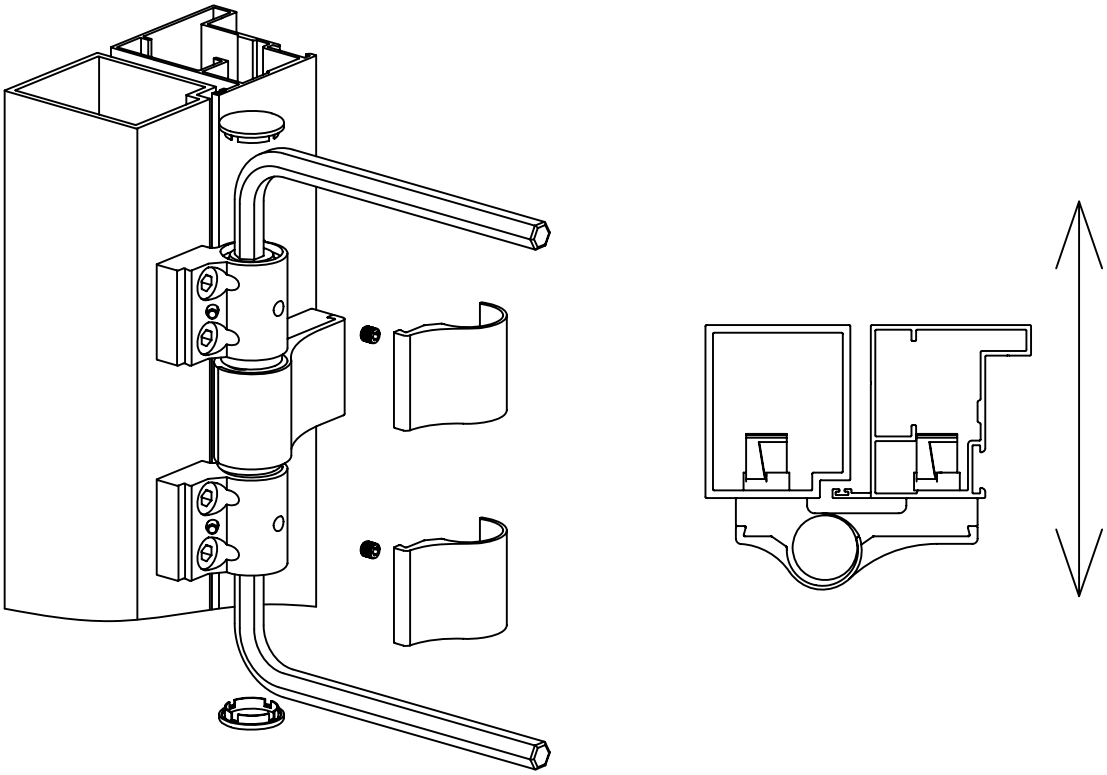

Рисунок 16.5 Регулировка петли FLGU.400.1002 в горизонтальном поперечном направлении

Микрометрическая регулировка в горизонтальном поперечном направлении (±0,5 мм) выполняется при закрытой двери простым поворотом верхней или нижней втулки и последующей фиксацией втулки винтом.

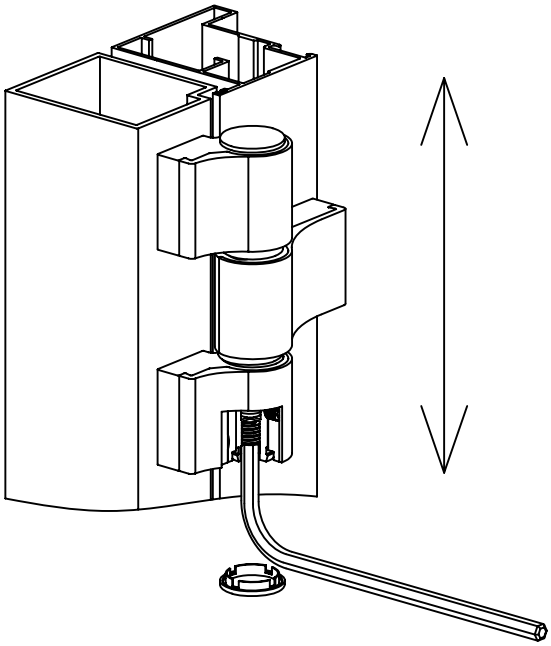

Рисунок 16.6 Регулировка петли FLGU.400.1002 в вертикальном направлении

Микрометрическая регулировка в вертикальном направлении (0...+4 мм) выполняется при закрытой двери простым поворотом винта, находящегося в нижней втулке.